26 673 243 1 **TEMPESTA SYSTEM 250 SUIHKUJÄRJESTELMÄ YKSIOTESEKOITTIMELLA SEINÄASENNUKSEEN**

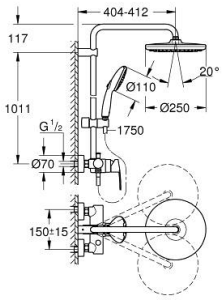

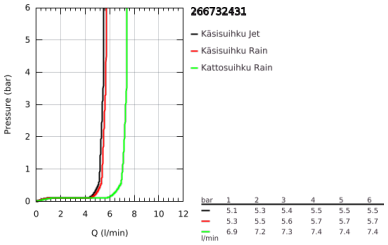

TUOTESELOSTE (1/2)

- Colour: matte black
- Sisältää:
- Vaakasuora käännettävä 390 mm suihkuvarsi
- exposed single-lever shower mixer with diverter
- Mahdollistaa vaihdon tuotteeseen:
- head shower Tempesta 250
- Suihkukuvio: Rain
- maximum flow rate (at 3 bar): 7.3 l/min
- Pääsuihku valkoisella yläpinnalla
- Varustettu pallonivelellä, kiertokulma ± 10°
- hand shower Tempesta 110
- 2 suihkukuviota: Rain, Jet
- maximum flow rate (at 3 bar): 5.6 l/min
- Säädettävä korkeus käsisuihkulle liukuelementin avulla
- shower hose 1750 mm 1/2" x 1/2" (28 388)
- maximum flow rate system (at 3 bar): 7.3 l/min
- GROHE EcoJoy-teknologia pienempään vedenkulutukseen ja täydelliseen suihkuun
- GROHE SilkMove 46 mm:n keraaminen säätöosa
- GROHE SmartSwitch - kierrä ohjainta helposti nauttiaksesi haluamastasi suihkuvaihtoehdosta.
- GROHE DreamSpray -teknologia saa veden virtaamaan tasaisesti kaikista suuttimista
- ShockProof-silikonirengas ehkäisee vauriot suihkun pudotessa
- GROHE SpeedClean-kalkinpoistojärjestelmä
- Inner WaterGuide - eristys suojaa pinnan kuumenemiselta
- TwistStop estää suihkuletkun kiertymisen
- Yhteensopiva suoralämmittimen kanssa jossa on vähintään 18 kW/h
- minimum flow rate 5 l/min.
- Vähimmäispaine 1,0 baaria

26 673 243 1 **TEMPESTA SYSTEM 250 SUIHKUJÄRJESTELMÄ YKSIOTESEKOITTIMELLA SEINÄASENNUKSEEN**

TUOTESELOSTE (2/2)

- Professional Edition

26 673 243 1 **TEMPESTA SYSTEM 250 SUIHKUJÄRJESTELMÄ YKSIOTESEKOITTIMELLA SEINÄASENNUKSEEN**

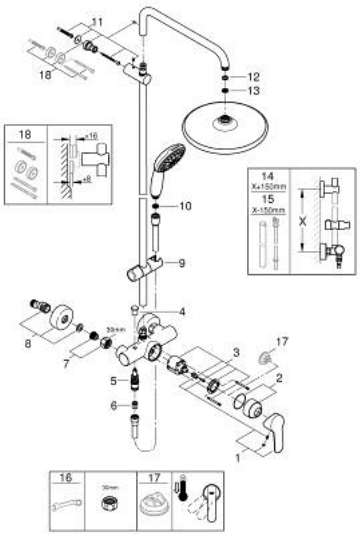

VARAOSAT, helmikuuta 2024 – now

1: Kahva (Tilausnro. 467262430)

2: cap (Tilausnro. 460252430)

3: Kasetti (Tilausnro. 46048000)

4: Vaihdinnuppi (Tilausnro. 656482430)

5: Vaihdin (Tilausnro. 656552430)

6: Yksisuuntaventtiili ½" (Tilausnro. 08565000)

7: Ruuviliitäntä 1/2" (Tilausnro. 450442430)

8: Epäkeskoliitin (Tilausnro. 126622430)

9: Liukuosa (Tilausnro. 486092430)

10: Poistovesikaivo (Tilausnro. 0700200M)

11: Suihkutangon pidike (Tilausnro. 48423000)

12: Kuitutiiviste Ø 18,5 x Ø 12 x 2 (Tilausnro. 0138900M)

13: Poistovesikaivo (Tilausnro. 48007000)

16: Erikoiskiristin (Tilausnro. 19377000)*

17: Lämpötilanrajoitin (Tilausnro. 46375000)*

* Erikoistarvikkeet