27 473 001 **EUPHORIA SYSTEM 260 SUIHKUJÄRJESTELMÄ YKSIOTESEKOITTIMELLA SEINÄASENNUKSEEN**

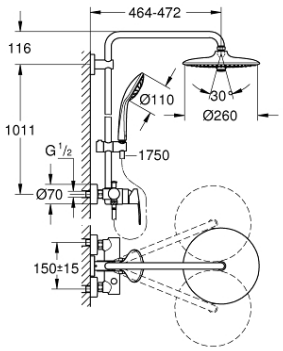

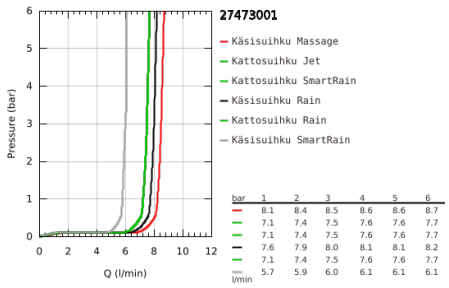

bar	1	2	3	4	5	6
	8.1	8.4	8.5	8.6	8.6	8.7
	7.1	7.4	7.5	7.6	7.6	7.7
	7.1	7.4	7.5	7.6	7.6	7.7
	7.6	7.9	8.0	8.1	8.1	8.2
	7.1	7.4	7.5	7.6	7.6	7.7
mm l/min	5.7	5.9	6.0	6.1	6.1	6.1

TUOTESELOSTE

- Colour: chrome
- Sisältää:
- Vaakasuora kääntyvä 450 mm suihkuvarsi
- exposed single-lever shower mixer with diverter
- Mahdollistaa vaihdon tuotteeseen:
- Kattosuihku Euphoria 260 (26 457)
- 3 suihkutustapaa:
- Rain, SmartRain, Jet
- Varustettu pallonivelellä
- Kääntökulma ± 15°
- Käsisuihku Euphoria 110 Massage (27 239 000)
- 3 suihkutustapaa:
- Rain, SmartRain, Massage
- Säädettävä korkeus käsisuihkulle liukuelementin avulla
- Silverflex suihkuletku 1750 mm (28 388)
- GROHE Water Saving 9,5 l/min -virtauksenrajoitin
- GROHE SilkMove 46 mm:n keraaminen säätöosa
- GROHE DreamSpray -teknologia saa veden virtaamaan tasaisesti kaikista suuttimista
- GROHE Long-Life viimeistely
- GROHE SprayDimmer (Portaaton virtauksen pienennys)
- SpeedClean-kalkinpoistojärjestelmä
- Sisäänrakennettu WaterGuide pidentää käyttöikää
- TwistStop estää suihkuletkun kiertymisen
- Yhteensopiva suoralämmittimen kanssa jossa on vähintään 18 kW/h
- Minimivirtausnopeus 7 l/min.

27 473 001 **EUPHORIA SYSTEM 260 SUIHKUJÄRJESTELMÄ YKSIOTESEKOITTIMELLA SEINÄASENNUKSEEN**

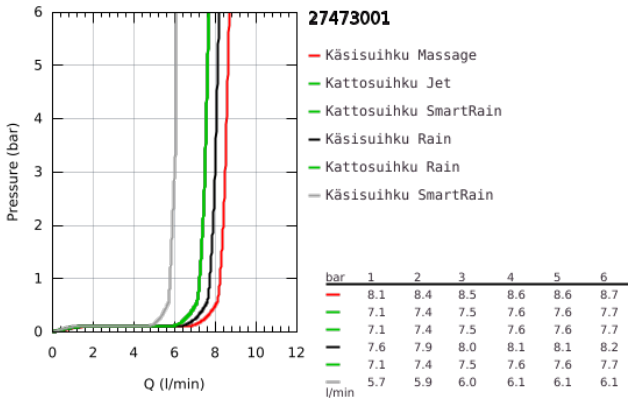

bar	1	2	3	4	5	6
	8.1	8.4	8.5	8.6	8.6	8.7
	7.1	7.4	7.5	7.6	7.6	7.7
	7.1	7.4	7.5	7.6	7.6	7.7
	7.6	7.9	8.0	8.1	8.1	8.2
	7.1	7.4	7.5	7.6	7.6	7.7
l/min	5.7	5.9	6.0	6.1	6.1	6.1

27 473 001 **EUPHORIA SYSTEM 260 SUIHKUJÄRJESTELMÄ YKSIOTESEKOITTIMELLA SEINÄASENNUKSEEN**

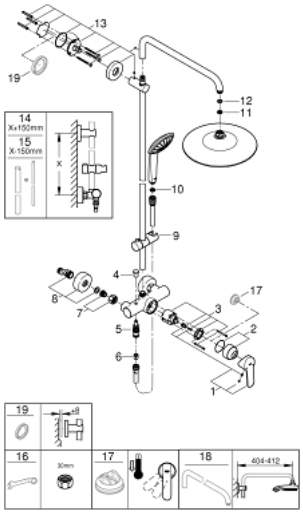

VARAOSAT, lokakuuta 2016 – now

1: Kahva (Tilausnro. 46726000)

2: Kansi (Tilausnro. 46025000)

3: Kasetti (Tilausnro. 46048000)

4: Vaihdinnuppi (Tilausnro. 65648000)

5: Vaihdin (Tilausnro. 65655000)

6: Yksisuuntaventtiili ½" (Tilausnro. 08565000)

7: Ruuviliitäntä 1/2" (Tilausnro. 45044000)

8: Epäkeskoliitin (Tilausnro. 12662000)

9: Liukuosa (Tilausnro. 12140000)

10: Poistovesikaivo (Tilausnro. 0700200M)

11: Poistovesikaivo (Tilausnro. 48007000)

12: Kuitutiiviste Ø 18,5 x Ø 12 x 2 (Tilausnro. 0138900M)

13: Suihkutangon pidike (Tilausnro. 48279000)

14: Suihkujärjestelmän putki jälkiasennukseen (Tilausnro. 48053000)*

15: Suihkujärjestelmän putki jälkiasennukseen (Tilausnro. 48054000)*

16: Erikoiskiristin (Tilausnro. 19377000)*

17: Lämpötilanrajoitin (Tilausnro. 46375000)*

18: Suihkuvarsi suihkujärjestelmiin (Tilausnro. 14047000)*

* Erikoistarvikkeet