31 580 SD1 **K700 <P>KEITTIÖALLAS</P>**

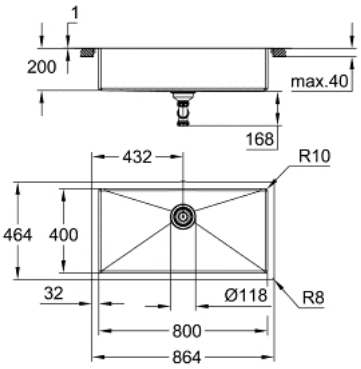

TUOTESELOSTE

- Colour: stainless steel
- model: K700 90-S 86.4/46.4 1.0
- Asennustyyli: alta-asennus, päältäasennus tai huullettu-asennus
- Materiaali: ruostumaton teräs AISI 304 (V2A)
- Materiaalin paksuus: 1 mm
- GROHE LongLife -viimeistely
- Satiinipinta
- GROHE Whisper
- Min. kaappikoko: 900 mm
- Mitat: 864 x 464 mm
- 1 kulho: 800 x 400 x 200 mm
- ulkosäde: R11 (alta-asennettavalle)/R3 (ylhäältä-asennettavalle), kulhon sisäsäde: R10
- GROHE FastFixation -nopea asennus
- leikkaus (alta-asennus): 802 x 402 mm (R11)
- leikkaus (päältäasennus): (R3): 849 x 449 mm (R3)
- leikkaus (huullettu-asennus): 849 x 449 mm (R3) (yläaskelman ulkokoko: -865 x 465 -R8 syvyys -3,5 mm)
- Pohjaventtiili: Ø 3.5"/90 mm koripohjaventtiili
- Sisältyvät lisätarvikkeet: jätejärjestelmä, koripohjaventtiili, asennussetti
- Automaattinen pohjaventtiili valinnainen (40 986 SD0)
- mukana tulevien kiinnikkeiden määrä (yläkiinnitys): 8
- mukana tulevien kiinnikkeiden määrä (kiinnitykseen alapuolelta): 8

31 580 SD1 **K700 <P>KEITTIÖALLAS</P>**

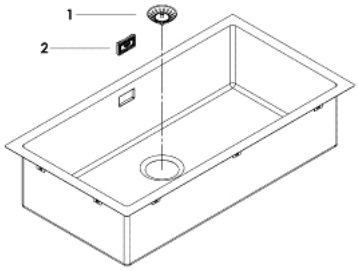

VARAOSAT, toukokuuta 2019 – now

1: Tulppa (Tilausnro. 42589SD0)

2: Cover element (Tilausnro. 42590SD0)