32 114 DC1 **LINEARE VIPUHANA PESUALTAALLE, DN 15 S-KOKO**

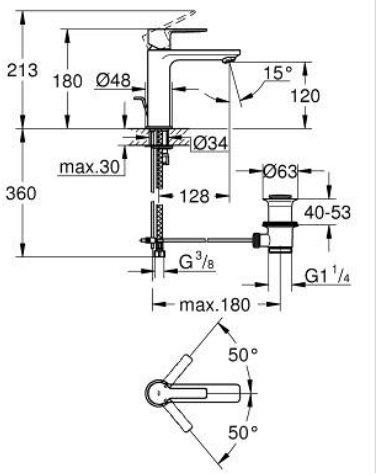

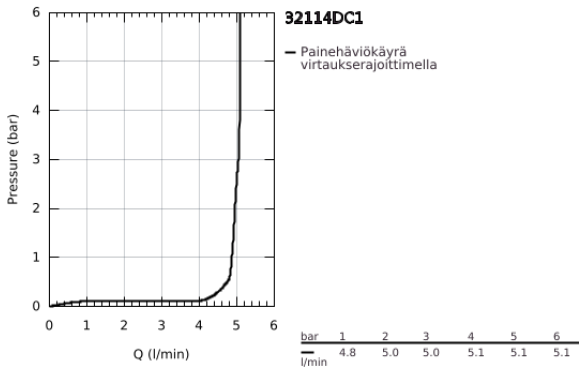

TUOTESELOSTE

- Colour: Supersteel
- Yksi asennusreikä
- Metallikahva
- GROHE SilkMove 28 mm:n keraaminen säätöosa
- Lämpötilarajoitin
- GROHE Long-Life -viimeistely
- GROHE Water Saving-teknologia pienempään vedenkulutukseen ja täydelliseen suihkuun
- maximum flow rate (at 3 bar): 5 l/min
- SpeedClean poresuutin
- GROHE FastFixation Plus -asennusjärjestelmä
- Vipupohjaventtiili 1 1/4"
- Joustavat liitosletkut

32 114 DC1 **LINEARE VIPUHANA PESUALTAALLE, DN 15 S-KOKO**

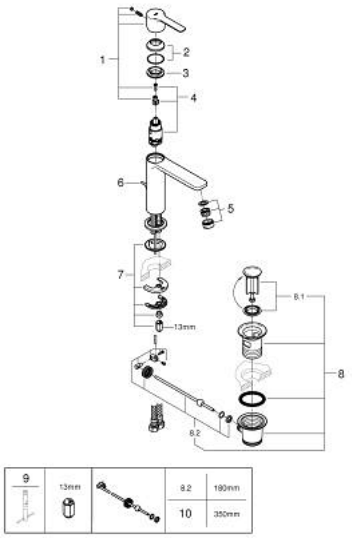

VARAOSAT, syyskuuta 2016 – now

1: Kahva (Tilausnro. 46980DC0)

2: Kansi (Tilausnro. 46581DC0)

3: Asennusrengas (Tilausnro. 07419000)

4: Kasetti (Tilausnro. 46580000)

5: Poresuutin (Tilausnro. 48159DC0)

6: Pop-up rod (Tilausnro. 46739EN0)

7: Shank fastening assembly (Tilausnro. 46645000)

8: Viemärilaitteet 1 1/4" (Tilausnro. 28910000)

8.1: Tulppa (Tilausnro. 07182000)

8.2: Epäkeskotanko (Tilausnro. 07052000)

9: Asennustyökalu (Tilausnro. 19017000)*

10: Epäkeskotanko (Tilausnro. 07341000)*

* Erikoistarvikkeet