39 052 000 **RAPID SL ELEMENT FOR WASH BASIN, SINGLE HOLE INSTALLATION, HEIGHT ADJUSTABLE**

TUOTESELOSTE

- with noise protection
- Korkeus 1,13 m
- Asennetavissa joko kantavaan massiiviseinään tai kevytrakenteiseen seinään
- Teräskehikko, pulverimaalattu, itsekantava
- Kuivasuojaukselle, täysin esiasennettu
- Kiinteät liitoskohdat
- Pikasäätö, lukittava
- Kiinnitystarvikkeet
- TÜV-testattu
- kiinnitys- ja kytkentäpalkki, korkeus säädettävä
- pesualtaan kiinnityspultit, joissa keraaminen kiinnitys
- ruuvien etäisyys säädettävissä
- muovinen poistoputken kulmayhde, DN 50
- tiiviste, Ø 32 mm
- 2 äänieristettyä liitäntää DN 15
- Seinäasennusta varten tilattava seinäkiinnikkeet 38 558 00M (myydään erikseen)

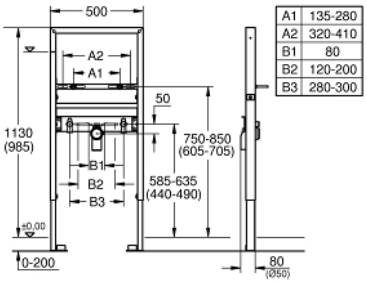

A1	135-280
A2	320-410
B1	80
B2	120-200
B3	280-300

39 052 000 **RAPID SL ELEMENT FOR WASH BASIN, SINGLE HOLE INSTALLATION, HEIGHT ADJUSTABLE**

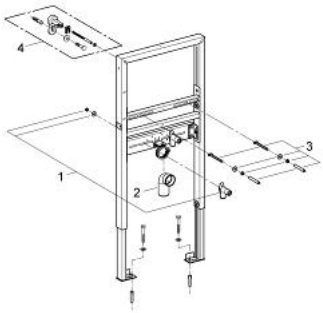

VARAOSAT, lokakuuta 2012 – now

1: Liitoskappale (Tilausnro. 42944000)

2: Poistoliitäntä kulma 2" (Tilausnro. 42943000)

3: Kierrepultti (Tilausnro. 42247000)

4: Rapid SL/SLX yläkiinnikepari (Tilausnro. 3855800M)*

* Erikoistarvikkeet